abeko

STOCKAGE EAU

CITERNE ACIER GALVANISE | NOTICE DE POSE

En savoir plus

abeko.fr

cliquez ici !

Notre boutique en ligne

citernesouplepascher.fr

cliquez ici !

FABRICANT FRANÇAIS

fabriqué en VENDEE TERRITOIRE D'INDUSTRIES 85

SOMMAIRE

INFORMATIONS IMPORTANTES

AVANT PROPOS

ETAPE 1 : PREPARATION DE LA PLATEFORME

Plateforme ceinture béton

Plateforme dalle béton

ETAPE 2 : POSE DU TAPIS DE SOL

ETAPE 3 : POSE DE LA CITERNE

ETAPE 4 : MONTAGE DES EQUIPEMENTS

ETAPE 5 : POSE DU LINER

ETAPE 6 : REMPLISSAGE

ETAPE 7 : POSE DE LA COUVERTURE

Cher client,
Nous souhaitons vous rappeler l'importance de lire attentivement la notice de pose fournie avec votre citerne acier galvanisé **ABEKO**.

Ce document est conçu pour vous guider à travers toutes les étapes essentielles de l'installation afin de garantir un fonctionnement optimal de votre citerne acier galvanisé **ABEKO**.

En suivant scrupuleusement ces instructions, vous éviterez les erreurs courantes qui pourraient compromettre l'efficacité et la durabilité de votre citerne.

Nous vous encourageons à prendre le temps de vous familiariser avec chaque étape, des préparatifs préliminaires à la mise en place finale.

En vous assurant de respecter ces directives, vous pourrez profiter pleinement des avantages de votre citerne acier galvanisé **ABEKO**.

SOMMAIRE

INFORMATIONS IMPORTANTES

AVANT PROPOS

ETAPE 1 : PREPARATION DE LA PLATEFORME

Plateforme ceinture béton

Plateforme dalle béton

ETAPE 2 : POSE DU TAPIS DE SOL

ETAPE 3 : POSE DE LA CITERNE

ETAPE 4 : MONTAGE DES EQUIPEMENTS

ETAPE 5 : POSE DU LINER

ETAPE 6 : REMPLISSAGE

ETAPE 7 : POSE DE LA COUVERTURE

sommaire

INFORMATIONS IMPORTANTES 4

AVANT PROPOS 5

ETAPE 1 : PREPARATION DE LA PLATEFORME 6

PLATEFORME CEINTURE BETON 7

PLATEFORME DALLE BETON 13

ETAPE 2 : POSE DU TAPIS DE SOL 17

ETAPE 3 : POSE DE LA CITERNE 18

ETAPE 4 : MONTAGE DES EQUIPEMENTS 22

ETAPE 5 : POSE DU LINER 24

ETAPE 6 : REMPLISSAGE 29

ETAPE 7 : POSE DE LA COUVERTURE 31

INFORMATIONS IMPORTANTES

SOMMAIRE
INFORMATIONS IMPORTANTES
AVANT PROPOS
ETAPE 1 : PREPARATION DE LA PLATEFORME
Plateforme ceinture béton
Plateforme dalle béton
ETAPE 2 : POSE DU TAPIS DE SOL
ETAPE 3 : POSE DE LA CITERNE
ETAPE 4 : MONTAGE DES EQUIPEMENTS
ETAPE 5 : POSE DU LINER
ETAPE 6 : REMPLISSAGE
ETAPE 7 : POSE DE LA COUVERTURE

Ne pas déballer les colis ni commencer le montage AVANT lecture intégrale de la notice de pose.

STOCKAGE DES COLIS AVANT LA POSE

Stocker les colis dans un endroit sec, ne pas laisser les colis sous la pluie.

Ne pas stocker les tôles au contact direct du sol mais sur des cales en bois pour éviter l'apparition de taches blanchâtres.

PREVENTION DES RISQUES

Le montage doit être réalisé en respectant les règles de l'art par un personnel compétent et qualifié, sous les directives du maître d'ouvrage.

Dans le cas contraire, la société ABEKO ne pourrait être tenu responsable des malfaçons consécutives au non-respect de la présente notice de montage.

Effectuer une évaluation préalable des risques.

Porter les EPI adaptés, chaussures de sécurité, gants, casques, etc + EPI complémentaires en fonction des travaux à réaliser.

Choisir du matériel en adéquation des travaux à réaliser, conforme aux normes en vigueur.

Le client est seul responsable d'utiliser les outils nécessaires aux respects des consignes de montage.

AVANT PROPOS

Avant de vous lancer dans la réalisation de la plateforme et le montage de votre citerne, **merci de prendre connaissance** des différentes étapes nécessaires listées ci-dessous en fonction de la configuration de votre citerne :

SOMMAIRE

INFORMATIONS IMPORTANTES

AVANT PROPOS

ETAPE 1 : PREPARATION DE LA PLATEFORME

Plateforme ceinture béton

Plateforme dalle béton

ETAPE 2 : POSE DU TAPIS DE SOL

ETAPE 3 : POSE DE LA CITERNE

ETAPE 4 : MONTAGE DES EQUIPEMENTS

ETAPE 5 : POSE DU LINER

ETAPE 6 : REMPLISSAGE

ETAPE 7 : POSE DE LA COUVERTURE

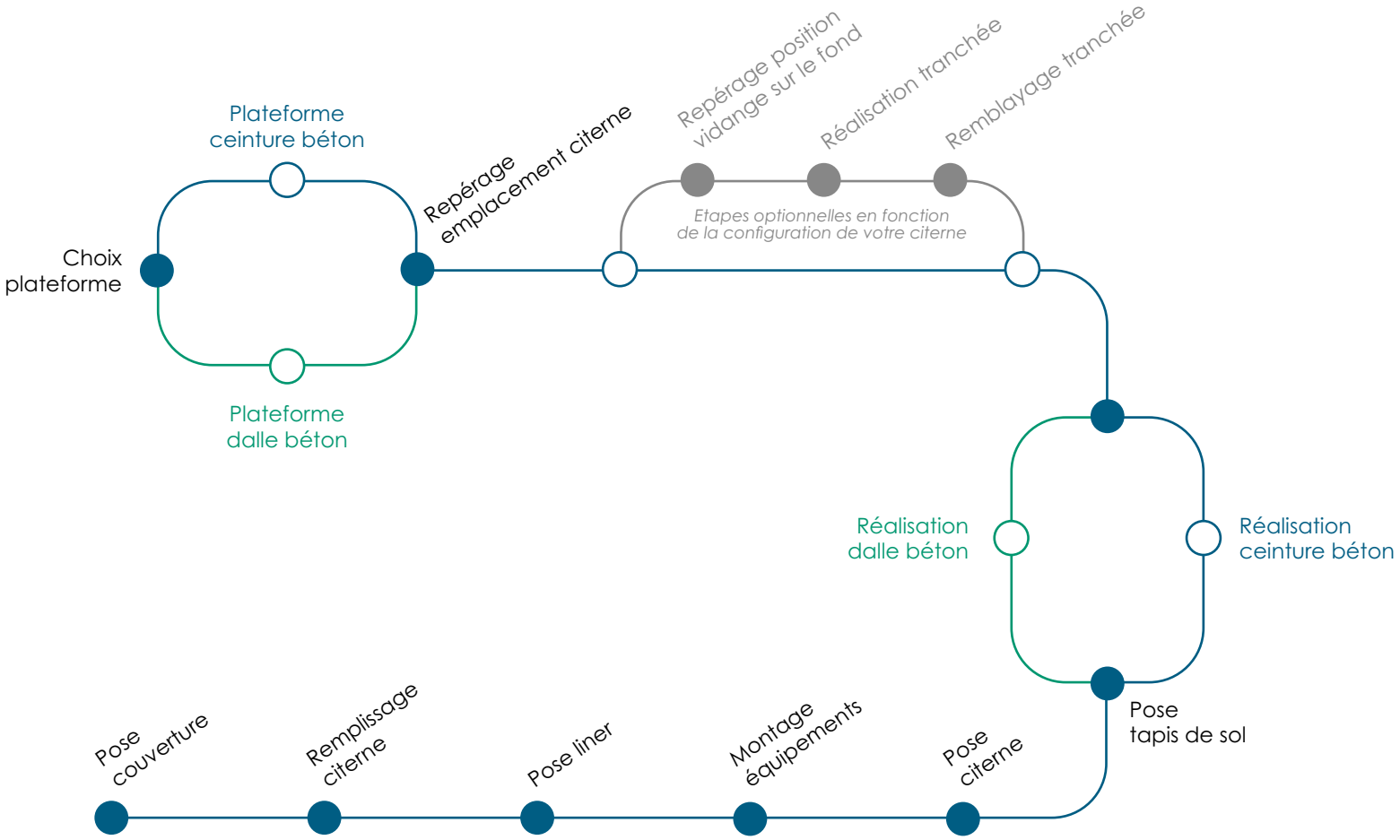

ETAPE 1

PREPARATION DE LA PLATEFORME

La pose d'une citerne acier galvanisé ABEKO nécessite une surface parfaitement plane et horizontale, dénuée d'éléments perforants, capable de supporter le poids de la citerne. Les propriétés techniques de la plateforme dépendent de la nature de votre sol. **En cas de doute, faites appel à un professionnel pour réaliser votre plateforme.**

INFORMATIONS IMPORTANTES

AVANT PROPOS

ETAPE 1 : PREPARATION DE LA PLATEFORME

Plateforme ceinture béton

Plateforme dalle béton

ETAPE 2 : POSE DU TAPIS DE SOL

ETAPE 3 : POSE DE LA CITERNE

ETAPE 4 : MONTAGE DES EQUIPEMENTS

ETAPE 5 : POSE DU LINER

ETAPE 6 : REMPLISSAGE

ETAPE 7 : POSE DE LA COUVERTURE

La plateforme doit **être stable** et supporter le poids de la citerne **sans s'affaisser, ni s'éroder**.
Pour respecter ce point, voici le calcul à appliquer pour la construction de la plateforme :

Poids à supporter (en kg/m²) = **masse volumique du liquide** (en kg/m³) X **hauteur citerne au point le plus haut** (en mètre)

Exemple : pour une citerne acier galvanisé d'une capacité de 120 m³ (dimensions : Ø 7,04 x H 3,38 m) :

1000 kg/m³ x 3,38 m = 3380 kg/m² (soit 3,38 T/m²)

(1) CHOIX DE LA PLATEFORME

Plateforme avec **ceinture béton** (7)

Plateforme avec **dalle béton** (13)

ABEKO préconise la pose de votre citerne sur une plateforme avec **ceinture béton.**

Plateforme avec ceinture béton

SOMMAIRE

INFORMATIONS IMPORTANTES

AVANT PROPOS

ETAPE 1 : PREPARATION DE LA PLATEFORME

Plateforme ceinture béton

Plateforme dalle béton

ETAPE 2 : POSE DU TAPIS DE SOL

ETAPE 3 : POSE DE LA CITERNE

ETAPE 4 : MONTAGE DES EQUIPEMENTS

ETAPE 5 : POSE DU LINER

ETAPE 6 : REMPLISSAGE

ETAPE 7 : POSE DE LA COUVERTURE

(A) REPERAGE DE L'EMPLACEMENT DE LA CITERNE ET DE LA CEINTURE BETON

Repérez l'emplacement de la citerne au sol. Pour cela, **prenez le Ø** de votre citerne et ajoutez **+15 cm au minimum à l'extérieur et -15 cm minimum à l'intérieur**.

Exemple : pour une citerne acier galvanisé d'une capacité de 120 m³, de diamètre de 7,04 m, votre ceinture béton devra mesurer : **Ø extérieur : 7,19 m minimum (Ø 7,04 + 0,15 m), Ø intérieur : 6,89 m minimum (Ø 7,04 - 0,15 m).**

Vue de dessus

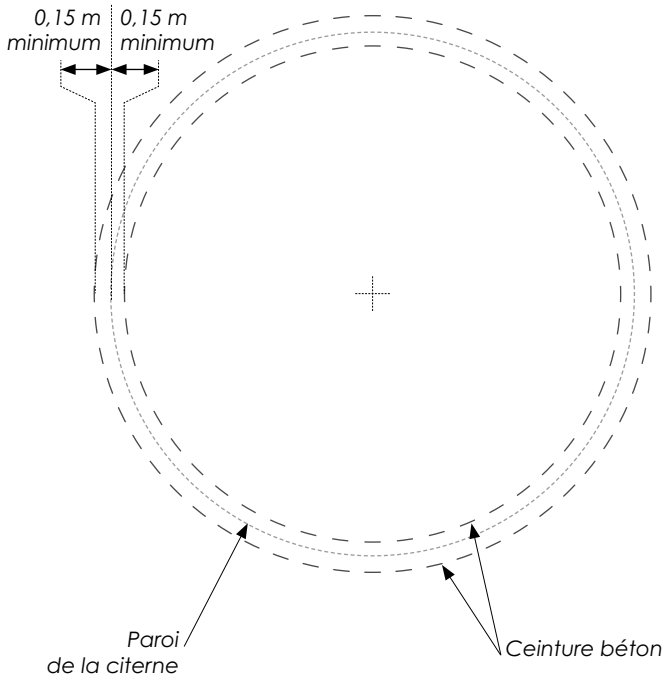

Zoom vue de coupe

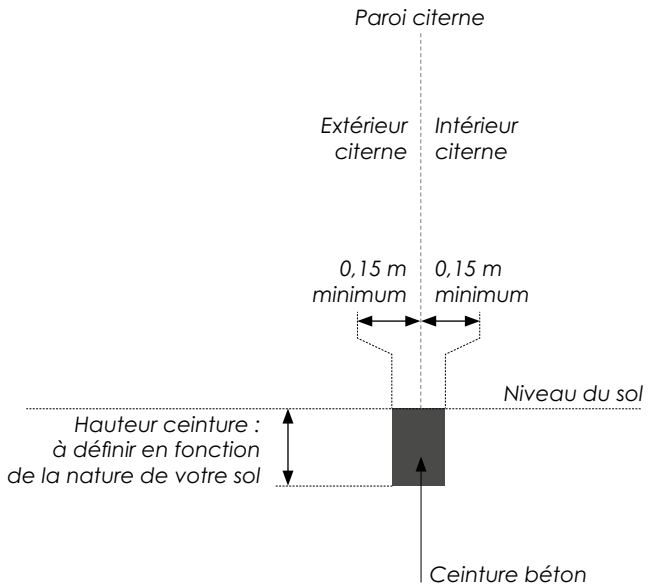

Je ne suis pas concerné,

étape suivante

(B) REPERAGE DE LA POSITION DE LA VIDANGE PAR LE FOND

Le départ de la vidange par le fond doit se situer au **minimum à 1,00 m de la paroi intérieure** de la citerne.

SOMMAIRE

INFORMATIONS IMPORTANTES

AVANT PROPOS

ETAPE 1 : PREPARATION DE LA PLATEFORME

Plateforme ceinture béton

Plateforme dalle béton

ETAPE 2 : POSE DU TAPIS DE SOL

ETAPE 3 : POSE DE LA CITERNE

ETAPE 4 : MONTAGE DES EQUIPEMENTS

ETAPE 5 : POSE DU LINER

ETAPE 6 : REMPLISSAGE

ETAPE 7 : POSE DE LA COUVERTURE

Vue de dessus

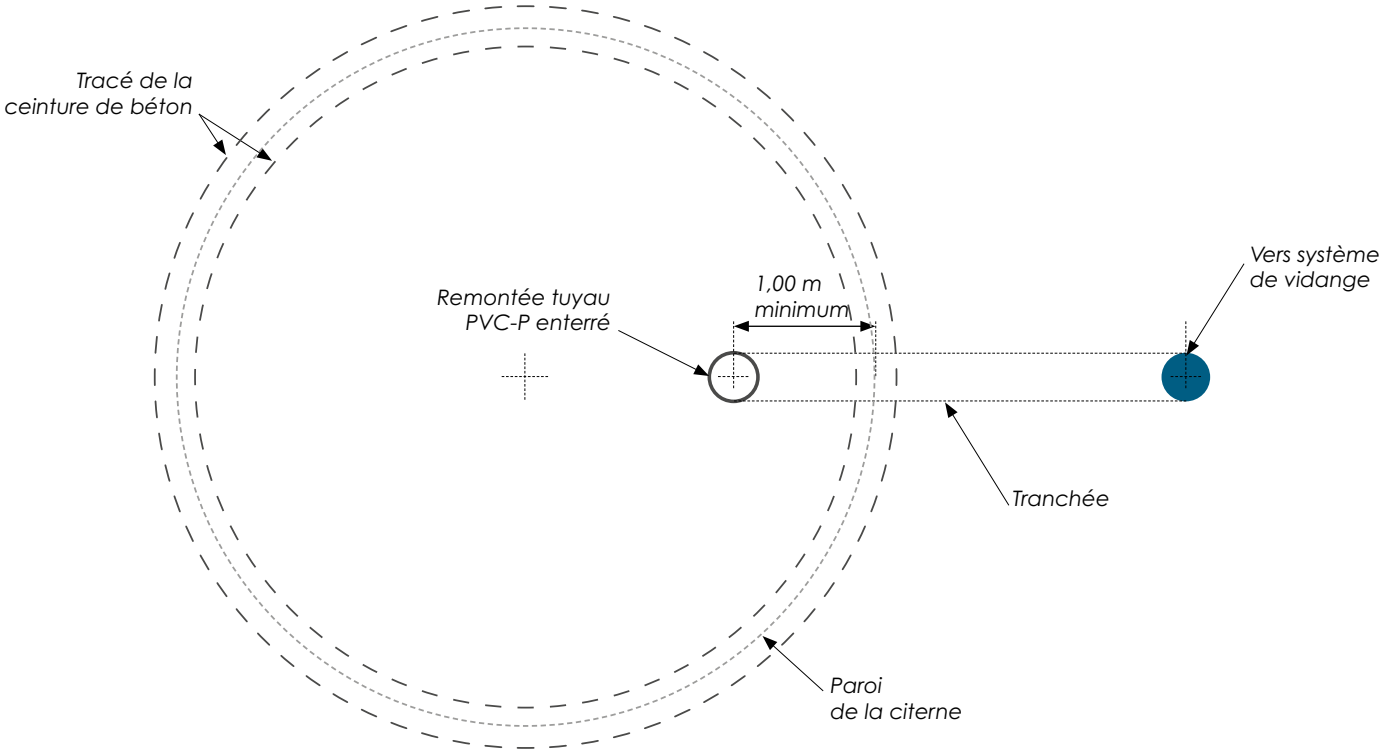

(C) REALISATION DE LA TRANCHEE

Réalisez la tranchée en partant de 1,00 m minimum de la paroi intérieure de la citerne. Pour accueillir la tuyauterie enterrée, la tranchée doit faire une **largeur de 0,40 m** et d'une **profondeur de 0,60 m.**

Vue 3D

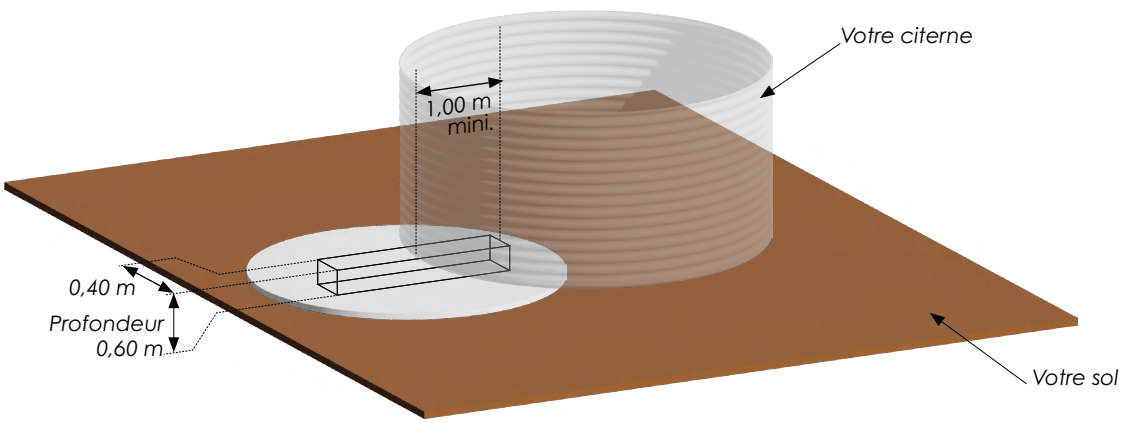

(D) REMBLAYAGE DE LA TRANCHEE

Après avoir positionné la tuyauterie dans la tranchée, remblayez celle-ci.

La tuyauterie PVC-P pour la vidange enterrée doit être positionnée avant la réalisation de la ceinture en béton et du fond de sable.

SOMMAIRE

INFORMATIONS IMPORTANTES

AVANT PROPOS

ETAPE 1 : PREPARATION DE LA PLATEFORME

Plateforme ceinture béton

Plateforme dalle béton

ETAPE 2 : POSE DU TAPIS DE SOL

ETAPE 3 : POSE DE LA CITERNE

ETAPE 4 : MONTAGE DES EQUIPEMENTS

ETAPE 5 : POSE DU LINER

ETAPE 6 : REMPLISSAGE

ETAPE 7 : POSE DE LA COUVERTURE

SOMMAIRE

INFORMATIONS IMPORTANTES

AVANT PROPOS

ETAPE 1 : PREPARATION DE LA PLATEFORME

Plateforme ceinture béton

Plateforme dalle béton

ETAPE 2 : POSE DU TAPIS DE SOL

ETAPE 3 : POSE DE LA CITERNE

ETAPE 4 : MONTAGE DES EQUIPEMENTS

ETAPE 5 : POSE DU LINER

ETAPE 6 : REMPLISSAGE

ETAPE 7 : POSE DE LA COUVERTURE

(E) REALISATION DE LA CEINTURE DE BETON

Réalisez la ceinture de béton en tenant compte des **préconisations de charge à supporter** décrites en **6** et de la nature de votre sol.

La ceinture de béton doit être horizontale et lisse.

Prévoyez un **débordement intérieur et extérieur de 15 cm minimum** par rapport au diamètre de la citerne.

La profondeur de la ceinture est **à définir en fonction de la nature de votre sol.**

Vue de dessus

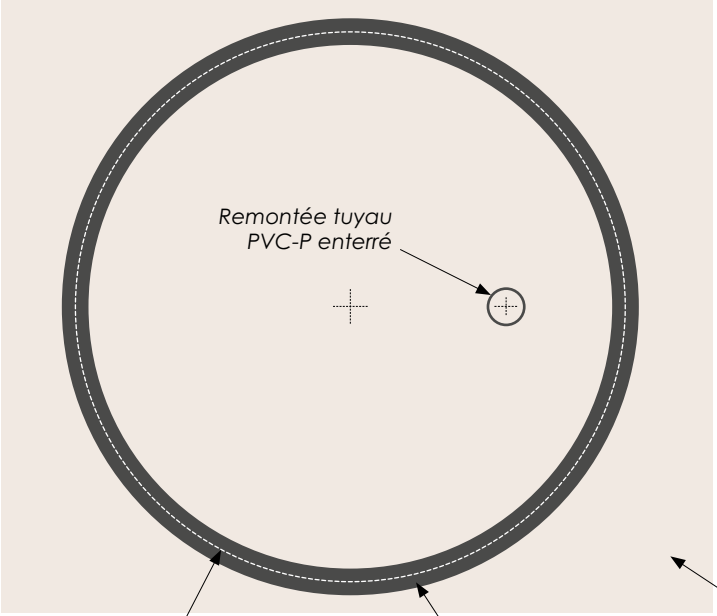

Vue de coupe

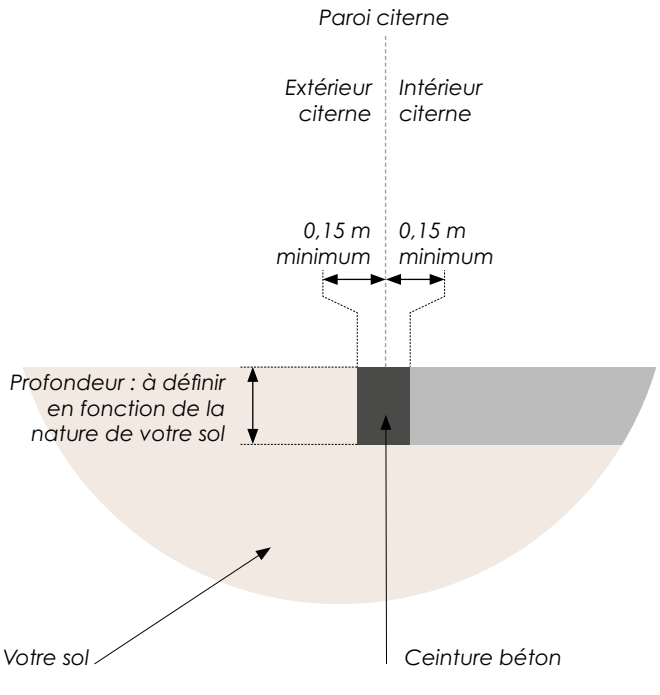

SOMMAIRE

INFORMATIONS IMPORTANTES

AVANT PROPOS

ETAPE 1 : PREPARATION DE LA PLATEFORME

Plateforme ceinture béton

Plateforme dalle béton

ETAPE 2 : POSE DU TAPIS DE SOL

ETAPE 3 : POSE DE LA CITERNE

ETAPE 4 : MONTAGE DES EQUIPEMENTS

ETAPE 5 : POSE DU LINER

ETAPE 6 : REMPLISSAGE

ETAPE 7 : POSE DE LA COUVERTURE

(F) REMBLAYAGE INTERIEUR DE LA CEINTURE DE BETON

Pour assurer la stabilité de votre plateforme, à l'intérieur de la ceinture béton :
- réalisez un lit de grave compactée : son épaisseur doit être définie en fonction de la nature du sol.
- Ajoutez une couche de sable fin compacté de 5 à 10 cm d'épaisseur dénuée d'éléments perforants.

Les matériaux concassés ne doivent pas être utilisés en partie superficielle sous risque de perforation de votre citerne souple.

En cas de doute, faites appel à un professionnel du terrassement.

Vue de coupe

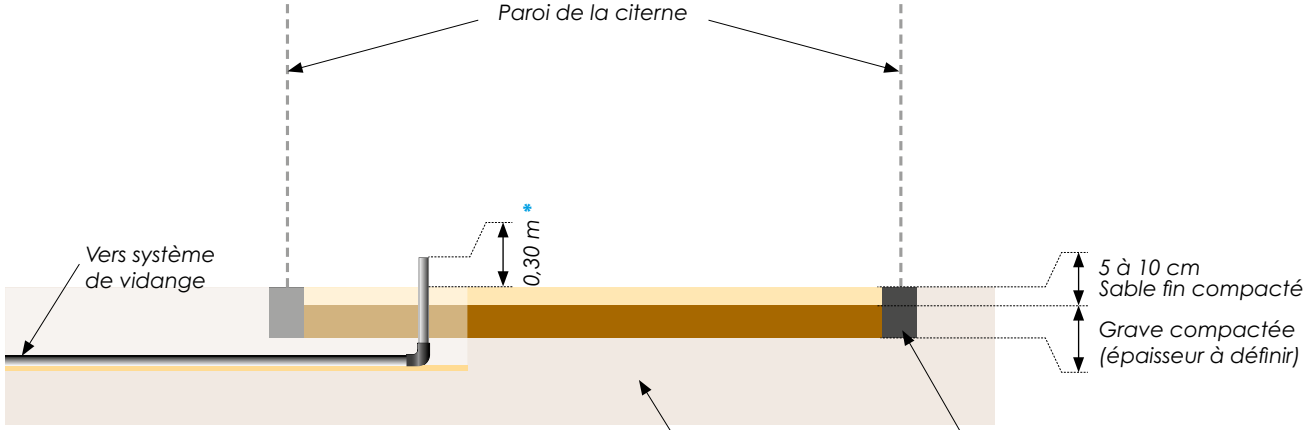

** La hauteur de la remontée de tuyauterie sera ajustée au moment de pose de la vidange par le fond.*

Je ne suis pas concerné,

étape suivante

(2) POSE DE LA VIDANGE PAR LE FOND

(A) Préparez les pièces nécessaires à la pose de la vidange par le fond.

1 Traversée inox DN100 x 100 mm - Platine et écrous M8 soudés
1 Bloc bride inox DN100 - F4"
1 Manchon mixte PVC-P 110 x4"
1 Crépine inox DN100 - M4"
8 Vis inox tête hexagonale - M8 x16
8 Rondelles inox M8

(B) Pose de la vidange par le fond.

Ajuster la hauteur du tuyau PVC-P en tenant compte de la hauteur du manchon et du bloc bride inox..

Visser le manchon sur la traversée inox DN100-M4" avec du téflon, coller le manchon 110x4" sur le tuyau.
Vérifier la hauteur finie avant de coller.
L'étape suivante montre le résultat à obtenir.

=

Combler le pourtour de la bride, compacter la couche de sable.
Le plat inox doit se situer au niveau du sable.
Laisser les vis dans les écrous pour éviter l'insertion de sable.

Retirer les vis des écrous avant la pose du liner.

Vue de coupe

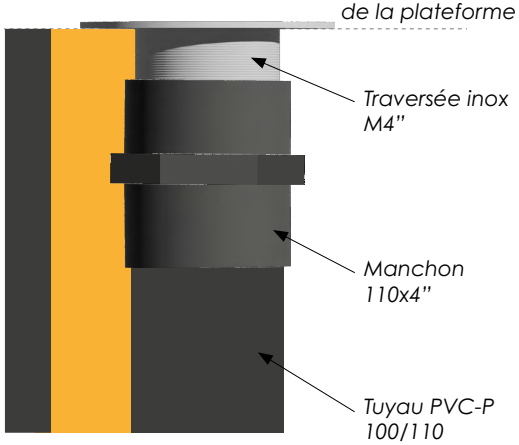

SOMMAIRE

INFORMATIONS IMPORTANTES

AVANT PROPOS

ETAPE 1 : PREPARATION DE LA PLATEFORME

Plateforme ceinture béton

Plateforme dalle béton

ETAPE 2 : POSE DU TAPIS DE SOL

ETAPE 3 : POSE DE LA CITERNE

ETAPE 4 : MONTAGE DES EQUIPEMENTS

ETAPE 5 : POSE DU LINER

ETAPE 6 : REMPLISSAGE

ETAPE 7 : POSE DE LA COUVERTURE

Plateforme avec dalle béton

SOMMAIRE

INFORMATIONS IMPORTANTES

AVANT PROPOS

ETAPE 1 : PREPARATION DE LA PLATEFORME

Plateforme ceinture béton

Plateforme dalle béton

ETAPE 2 : POSE DU TAPIS DE SOL

ETAPE 3 : POSE DE LA CITERNE

ETAPE 4 : MONTAGE DES EQUIPEMENTS

ETAPE 5 : POSE DU LINER

ETAPE 6 : REMPLISSAGE

ETAPE 7 : POSE DE LA COUVERTURE

(A) REPERAGE DE L'EMPLACEMENT DE LA CITERNE ET DE LA DALLE BETON

Repérez l'emplacement de la citerne au sol. Pour cela, **prenez le Ø** de votre citerne et ajoutez **+50 cm au minimum tout autour.**

Exemple : pour une citerne acier galvanisé d'une capacité de 120 m³, de diamètre de 7,04 m, votre dalle béton devra mesurer : **8,04 x 8,04 m minimum**.

Vue de dessus

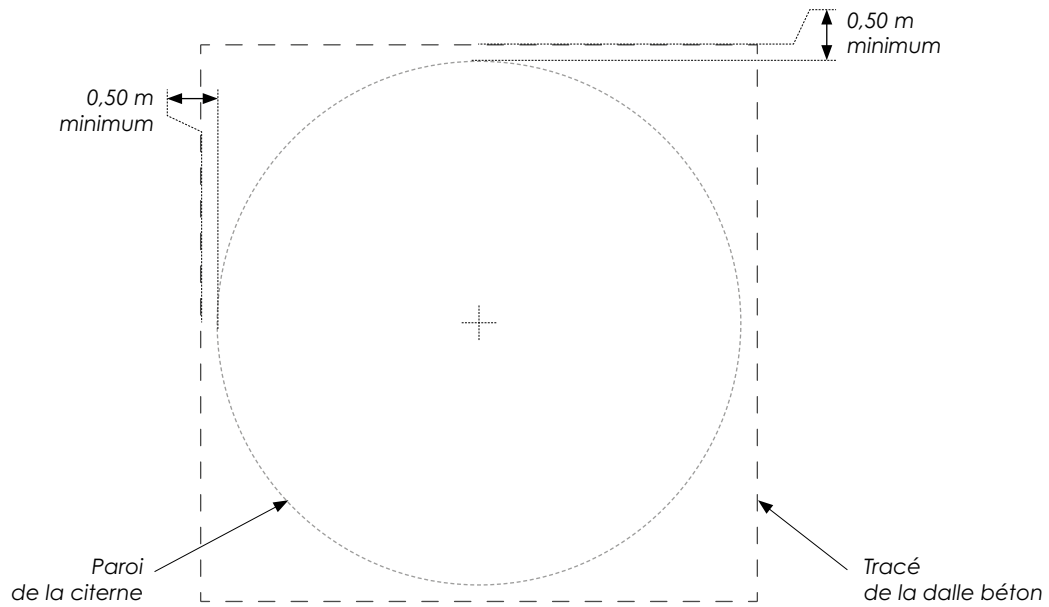

Je ne suis pas concerné,

étape suivante

(B) REPERAGE DE LA POSITION DE LA VIDANGE PAR LE FOND

Le départ de la vidange par le fond doit se situer au **minimum à 1,00 m de la paroi intérieure** de la citerne.

Vue de dessus

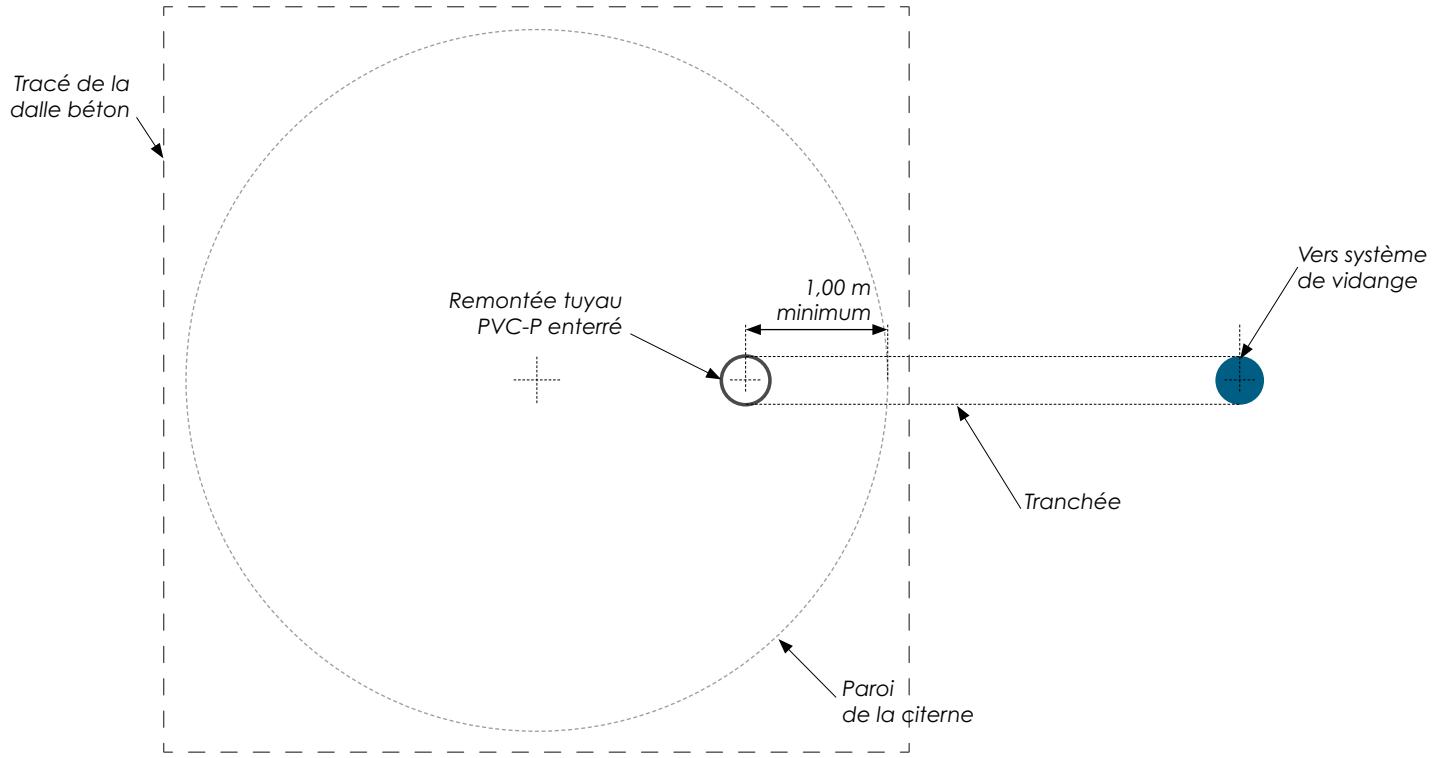

SOMMAIRE

INFORMATIONS IMPORTANTES

AVANT PROPOS

ETAPE 1 : PREPARATION DE LA PLATEFORME

Plateforme ceinture béton

Plateforme dalle béton

ETAPE 2 : POSE DU TAPIS DE SOL

ETAPE 3 : POSE DE LA CITERNE

ETAPE 4 : MONTAGE DES EQUIPEMENTS

ETAPE 5 : POSE DU LINER

ETAPE 6 : REMPLISSAGE

ETAPE 7 : POSE DE LA COUVERTURE

(C) REALISATION DE LA TRANCHEE

Pour réaliser la tranchée et positionner la tuyauterie enterrée, reprendre **l'étape D décrite 9**.

La tuyauterie PVC-P pour la vidange enterrée doit être positionnée avant la réalisation de la dalle béton et du fond de sable.

(D) REALISATION DE LA DALLE BETON

Avant de réalisez la dalle béton, **prévoyez une réserve non bétonnée de 40 x 40 cm autour de la remontée de tuyauterie.** Cette réserve sera comblée au sable fin damé lors de la pose de la vidange par le fond.

Je ne suis pas concerné,

étape suivante

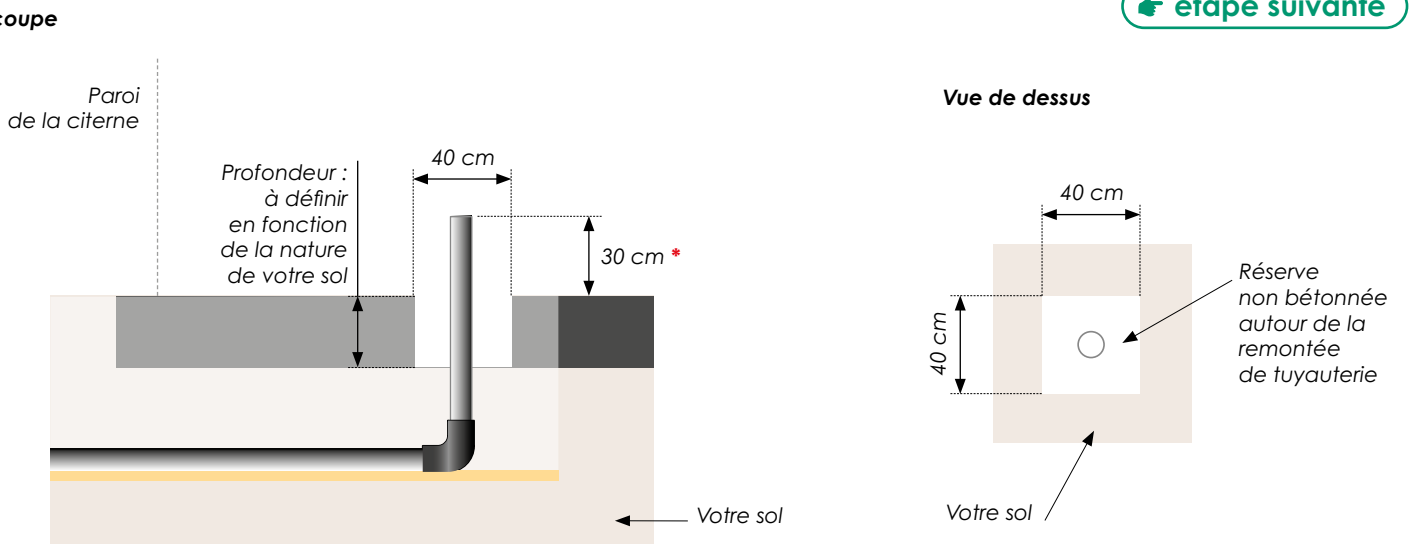

* La hauteur de la remontée de tuyauterie sera ajustée au moment de pose de la vidange par le fond.

SOMMAIRE

INFORMATIONS IMPORTANTES

AVANT PROPOS

ETAPE 1 : PREPARATION DE LA PLATEFORME

Plateforme ceinture béton

Plateforme dalle béton

ETAPE 2 : POSE DU TAPIS DE SOL

ETAPE 3 : POSE DE LA CITERNE

ETAPE 4 : MONTAGE DES EQUIPEMENTS

ETAPE 5 : POSE DU LINER

ETAPE 6 : REMPLISSAGE

ETAPE 7 : POSE DE LA COUVERTURE

Réalisez la dalle béton en tenant compte des **préconisations de charge à supporter** décrites en **6** et de la nature de votre sol.

La dalle béton doit être **horizontale et lisse**.

La hauteur de la dalle est **à définir en fonction de la nature de votre sol.**

Prévoyez un **débordement extérieur de 50 cm minimum** par rapport au diamètre de la citerne.

En cas de doute, faites appel à un professionnel du terrassement.

Vue de coupe

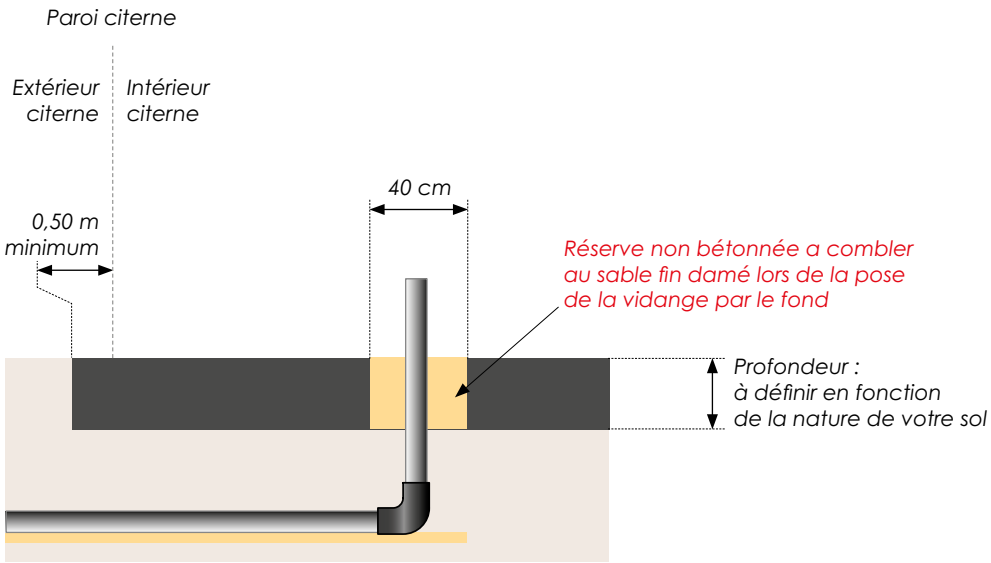

(E) POSE DE LA VIDANGE PAR LE FOND

Pour la pose de la vidange par le fond, reprendre les **étapes décrites 12 dans le point 2**.

SOMMAIRE

INFORMATIONS IMPORTANTES

AVANT PROPOS

ETAPE 1 : PREPARATION DE LA PLATEFORME

Plateforme ceinture béton

Plateforme dalle béton

ETAPE 2 : POSE DU TAPIS DE SOL

ETAPE 3 : POSE DE LA CITERNE

ETAPE 4 : MONTAGE DES EQUIPEMENTS

ETAPE 5 : POSE DU LINER

ETAPE 6 : REMPLISSAGE

ETAPE 7 : POSE DE LA COUVERTURE

Je ne suis pas concerné,
étape suivante

Etape suivante
POSE DU TAPIS DE SOL

ETAPE 2

POSE DU TAPIS DE SOL

SOMMAIRE

INFORMATIONS IMPORTANTES

AVANT PROPOS

ETAPE 1 : PREPARATION DE LA PLATEFORME

Plateforme ceinture béton

Plateforme dalle béton

ETAPE 2 : POSE DU TAPIS DE SOL

ETAPE 3 : POSE DE LA CITERNE

ETAPE 4 : MONTAGE DES EQUIPEMENTS

ETAPE 5 : POSE DU LINER

ETAPE 6 : REMPLISSAGE

ETAPE 7 : POSE DE LA COUVERTURE

(1) Déroulez et posez en recouvrement les bandes de tapis de protection sur le sol. Prévoyez **10 centimètres minimum de débord** par rapport au diamètre de la citerne, le tapis pourra être recoupé après la pose de la citerne.

(2) **SI VIDANGE PAR LE FOND, découpez le tapis de sol** autour de la bride de raccordement sur le fond.

(3) Tracez la **circonférence de la citerne** sur le tapis à l'aide d'une craie.

Vue de dessus

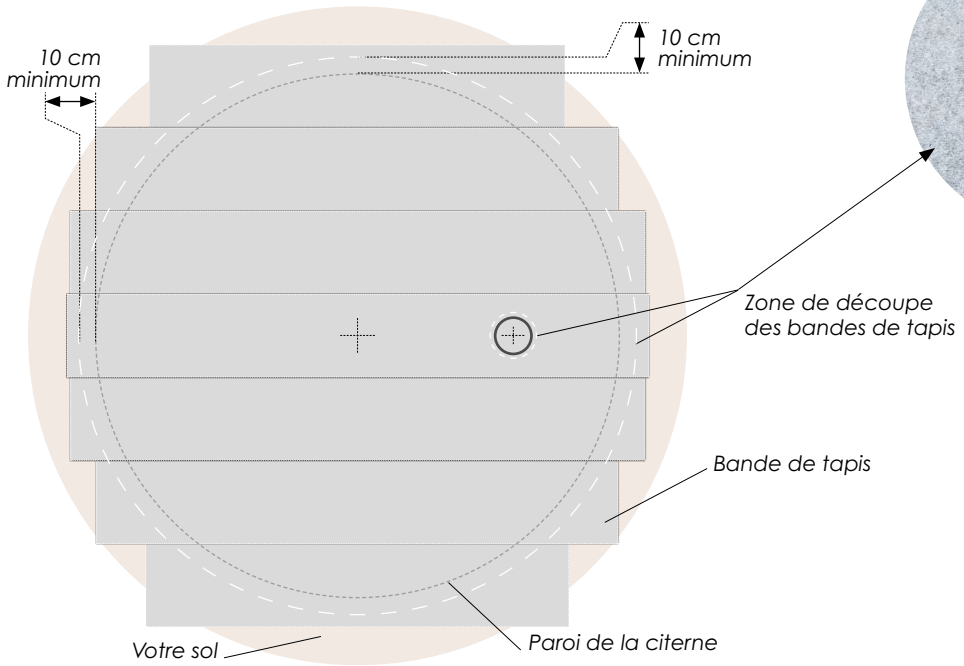

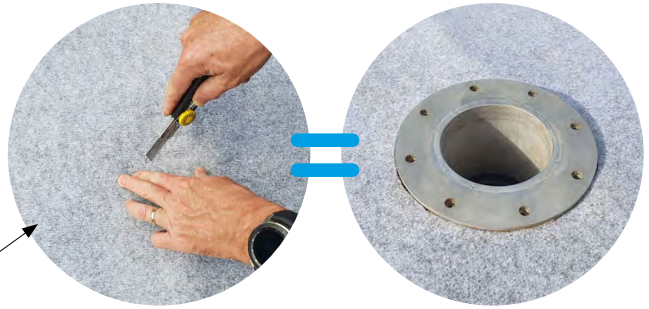

Avant le montage des tôles, placer le liner dans la réserve, au bord et centré sur l'axe.

Ne pas le déballer avant l'installation.

Etape suivante
POSE DE LA CITERNE

ETAPE 3
POSE DE LA CITERNE

SOMMAIRE

INFORMATIONS IMPORTANTES

AVANT PROPOS

ETAPE 1 : PREPARATION DE LA PLATEFORME

Plateforme ceinture béton

Plateforme dalle béton

ETAPE 2 : POSE DU TAPIS DE SOL

ETAPE 3 : POSE DE LA CITERNE

ETAPE 4 : MONTAGE DES EQUIPEMENTS

ETAPE 5 : POSE DU LINER

ETAPE 6 : REMPLISSAGE

ETAPE 7 : POSE DE LA COUVERTURE

(1) DEBALLAGE DES TOLES

Sur le dessus du colis, vous trouverez une (ou plusieurs) tôle perforée (pour trop-plein, remplissage et vidange latérale) à mettre de côté.

Les tôles suivantes sont rangées dans l'ordre de montage, de la première à la dernière virole.

Colis des tôles

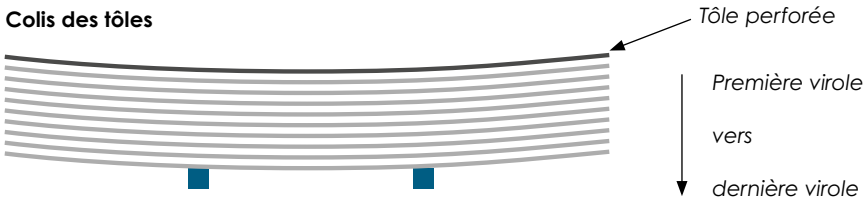

Repérage des tôles perforées

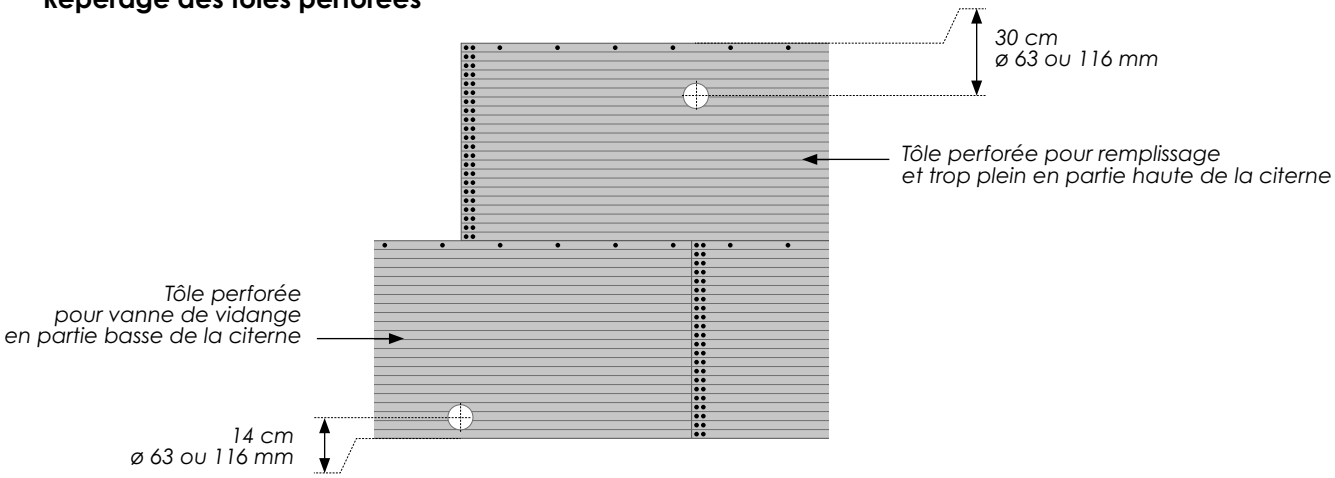

SOMMAIRE

INFORMATIONS IMPORTANTES

AVANT PROPOS

ETAPE 1 : PREPARATION DE LA PLATEFORME

Plateforme ceinture béton

Plateforme dalle béton

ETAPE 2 : POSE DU TAPIS DE SOL

ETAPE 3 : POSE DE LA CITERNE

ETAPE 4 : MONTAGE DES EQUIPEMENTS

ETAPE 5 : POSE DU LINER

ETAPE 6 : REMPLISSAGE

ETAPE 7 : POSE DE LA COUVERTURE

(2) MONTAGE DE LA PREMIERE VIROLE

Lors du montage de la première virole, prendre la tôle perforée mise de côté au déballage. Cette tôle posséde une perforation (ø 63 ou ø 116 mm) pour insérer la traversée de cloison de la vanne de vidange.
Cette perforation se situe à 14 cm du bas de la citerne.

Pensez à positionner cette tôle en fonction de vos contraintes d'accès à la vanne de vidange.

Il y a une double rangée de trous pour boulonner les tôles entre elles, commencer le montage de la première virole (du bas), pour finir par la dernière virole (du haut).

Toujours prendre les tôles dans le même sens sur la palette et les monter dans le même sens pour éviter les éventuels problèmes de symétrie d'ondes.

Assembler la première virole de la réserve. Les têtes de vis doivent être à l'intérieur du réservoir et munies de leurs rondelles bombées. Mettre une rondelle du côté de l'écrou et visser.

Ne pas bloquer le boulon afin de laisser du jeu pour faciliter le montage des prochaines viroles.

Ne pas mettre de vis et d'écrous sur la ligne supérieure des trous afin de pouvoir monter la seconde virole.

Respecter le sens de montage des tôles (exemple : trous droits de la tôle à l'extérieur et les trous gauches de la tôle à l'intérieur).

Fermer complétement le premier niveau **(ne pas oublier de placer le liner au centre)**.

Il est fortement conseillé de mettre à l'intérieur, le long des tôles du bas, un petit bourrelet de sable afin d'éviter que le liner ne se glisse sous les tôles lors du remplissage.

(3) MONTAGE DES PIEDS

Monter les pieds sur la virole du bas. **Avant de fixer les pieds sur la dalle, la réserve doit être en eau afin que les tôles "prennent leur place" avec la pression**.

SOMMAIRE

INFORMATIONS IMPORTANTES

AVANT PROPOS

ETAPE 1 : PREPARATION DE LA PLATEFORME

Plateforme ceinture béton

Plateforme dalle béton

ETAPE 2 : POSE DU TAPIS DE SOL

ETAPE 3 : POSE DE LA CITERNE

ETAPE 4 : MONTAGE DES EQUIPEMENTS

ETAPE 5 : POSE DU LINER

ETAPE 6 : REMPLISSAGE

ETAPE 7 : POSE DE LA COUVERTURE

(4) MONTAGE DE LA SECONDE VIROLE

Monter la seconde virole en quinconce comme montré sur les schémas ci-dessous.

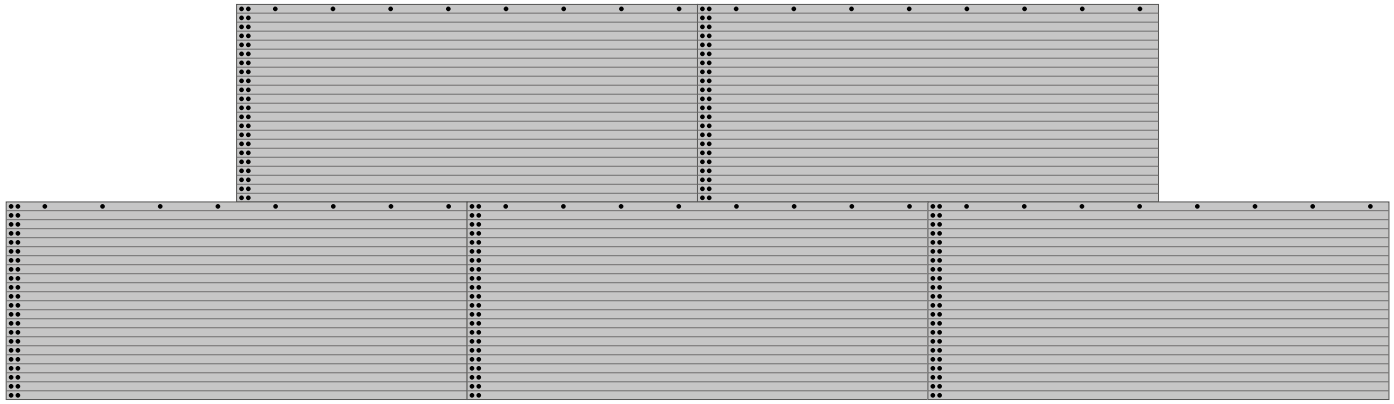

Pour faciliter le montage, utiliser des pointerolles (ou des gros tournevis) pour présenter et positionner les tôles sur la première virole à l'aide des trous de perçage.

Les tôles de la seconde virole doivent recouvrir la première virole par l'extérieur pour faciliter l'écoulement des eaux de pluie, idem pour les viroles suivantes.

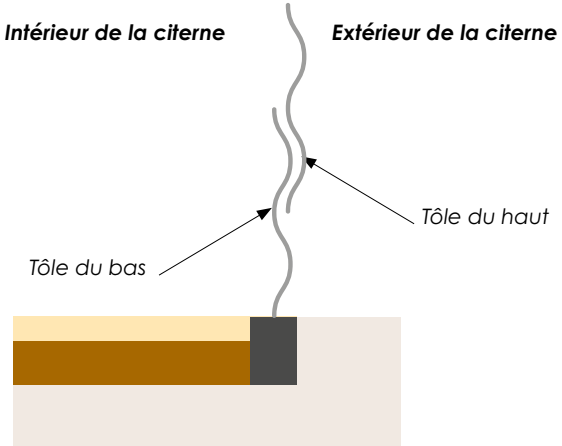

(5) MONTAGE DES VIROLES SUIVANTES ET DE LA DERNIERE

Le montage des viroles suivantes est identique à l'étape précédente.
Faire attention au respect des épaisseurs de tôles et au montage en quinconce.

Lors du montage de la dernière virole, prendre la tôle perforée mise de côté au déballage. Cette tôle posséde deux perforations (ø 63 ou ø 116 mm) pour insérer la traversée de cloison du trop-plein et du remplissage. Les perforations se situent à 30 cm du haut de la citerne.

Pensez à positionner cette tôle en fonction de l'endroit où vous souhaitez évacuer l'eau par le trop-plein et/ou prévoir votre remplissage de votre citerne.

Serrez tous les boulons de la citerne (couple préconisé : boulons M8 = +/- 30 Nm).

! IMPORTANT

VISSERIE DES 3 PREMIERS RANGS EN PARTANT DU HAUT
(6 têtes de vis à chaque jonction)

Afin de ne pas endommager le retour extérieur du liner, **UTILISEZ LA VISSERIE SPÉCIFIQUE FOURNIE** dans le sachet "Kit boulons courts avec cache-écrous" en veillant à bien enfoncer les cache-écrous sur les boulons.

Haut de la citerne

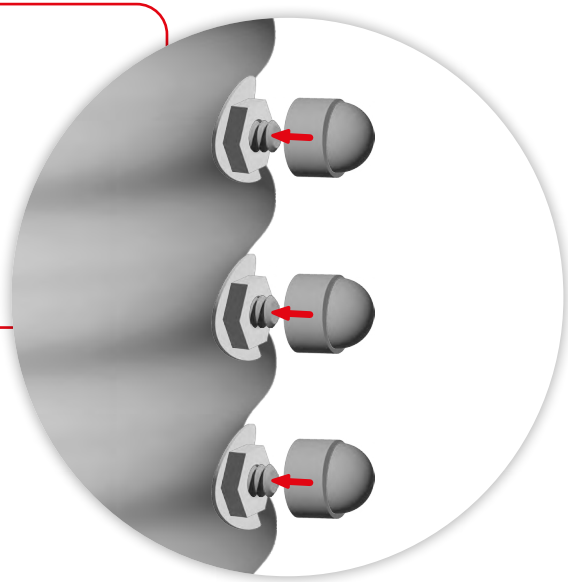

SOMMAIRE

INFORMATIONS IMPORTANTES

AVANT PROPOS

ETAPE 1 : PREPARATION DE LA PLATEFORME

Plateforme ceinture béton

Plateforme dalle béton

ETAPE 2 : POSE DU TAPIS DE SOL

ETAPE 3 : POSE DE LA CITERNE

ETAPE 4 : MONTAGE DES EQUIPEMENTS

ETAPE 5 : POSE DU LINER

ETAPE 6 : REMPLISSAGE

ETAPE 7 : POSE DE LA COUVERTURE

Etape suivante
MONTAGE DES EQUIPEMENTS

ETAPE 4
MONTAGE DES EQUIPEMENTS

SOMMAIRE

INFORMATIONS IMPORTANTES

AVANT PROPOS

ETAPE 1 : PREPARATION DE LA PLATEFORME

Plateforme ceinture béton

Plateforme dalle béton

ETAPE 2 : POSE DU TAPIS DE SOL

ETAPE 3 : POSE DE LA CITERNE

ETAPE 4 : MONTAGE DES EQUIPEMENTS

ETAPE 5 : POSE DU LINER

ETAPE 6 : REMPLISSAGE

ETAPE 7 : POSE DE LA COUVERTURE

Posez la traversée de cloison du trop-plein, du remplissage DN50 ou DN100 et de la vanne de vidange DN50 ou DN100, avant la mise en place du liner, en suivant les étapes décrites ci-après.

(1) Préparez les pièces nécessaires à la pose.

REMPLISSAGE DN100 en partie haute

1 Traversée inox DN100 x 100 mm - Platine et écrous M8 soudés
1 Ecrou traversée inox DN100 - F4"
2 Rondelles traversées inox DN100 - 115x230 mm
1 Bride libre inox DN100 à 8 trous
8 Vis inox tête hexagonale - M8 x16
8 Rondelles inox M8
1 Coude PVC-P DN100 - F4"

REMPLISSAGE DN50 en partie haute

1 Traversée inox DN50 x 100 mm - Platine et écrous M8 soudés
1 Ecrou traversée inox DN50 - F2"
2 Rondelles traversées inox DN50 - 64x120 mm
1 Bride libre inox DN50 à 8 trous
8 Vis inox tête hexagonale - M8 x16
8 Rondelles inox M8
1 Coude PVC-P DN50 - F2"

VANNE DE VIDANGE DN100 en partie basse

1 Traversée inox DN100 x 100 mm - Platine et écrous M8 soudés
1 Ecrou traversée inox DN100 - F4"
2 Rondelles traversées inox DN100 - 115x230 mm
1 Bloc bride inox DN100 - M4"
1 Crépine inox DN100 - M4"
8 Vis inox tête hexagonale - M8 x16
8 Rondelles inox M8
1 Vanne guillotine DN100 - F4"

VANNE DE VIDANGE DN50 en partie basse

1 Traversée inox DN50 x 100 mm - Platine et écrous M8 soudés
1 Ecrou traversée inox DN50 - F2"
2 Rondelles traversées inox DN50 - 64x120 mm
1 Bloc bride inox DN50 - M2"
1 Crépine inox DN50 - M2"
8 Vis inox tête hexagonale - M8 x16
8 Rondelles inox M8
1 Vanne 1/4 de tour DN50 - F2"

TROP-PLEIN DN100 en partie haute

1 Traversée inox DN100 x 100 mm - Platine et écrous M8 soudés
1 Ecrou traversée inox DN100 - F4"
2 Rondelles traversées inox DN100 - 115x230 mm
1 Bride libre inox DN100 à 8 trous
8 Vis inox tête hexagonale - M8 x16
8 Rondelles inox M8
1 Coude PVC-P DN100 - F4"

TROP-PLEIN DN50 en partie haute

1 Traversée inox DN50 x 100 mm - Platine et écrous M8 soudés
1 Ecrou traversée inox DN50 - F2"
2 Rondelles traversées inox DN50 - 64x120 mm
1 Bride libre inox DN50 à 8 trous
8 Vis inox tête hexagonale - M8 x16
8 Rondelles inox M8
1 Coude PVC-P DN50 - F2"

SOMMAIRE

INFORMATIONS IMPORTANTES

AVANT PROPOS

ETAPE 1 : PREPARATION DE LA PLATEFORME

Plateforme ceinture béton

Plateforme dalle béton

ETAPE 2 : POSE DU TAPIS DE SOL

ETAPE 3 : POSE DE LA CITERNE

ETAPE 4 : MONTAGE DES EQUIPEMENTS

ETAPE 5 : POSE DU LINER

ETAPE 6 : REMPLISSAGE

ETAPE 7 : POSE DE LA COUVERTURE

(2) Principe de montage d'une traversée de cloison.

Enfiler la traversée de cloison avec une rondelle de l'intérieur vers l'extérieur de la citerne.

Enfiler une rondelle et l'écrou à l'extérieur de la citerne.
Ne pas bloquer l'écrou avant la pose du coude PVC ou de la vanne.

Poser du téflon sur le filetage (sens horaire) avant de visser le coude PVC ou la vanne.

Remplissage ou trop-plein DN50 ou DN 100 en partie haute

Vanne de vidange DN50 en partie basse

Vanne de vidange DN100 en partie basse

Visser le coude PVC et orienter la sortie vers le bas, visser la vanne de remplissage.
Bloquer l'écrou. La traversée de cloison ne doit plus tourner sur elle-même.

Etape suivante
POSE DU LINER

SOMMAIRE

INFORMATIONS IMPORTANTES

AVANT PROPOS

ETAPE 1 : PREPARATION DE LA PLATEFORME

Plateforme ceinture béton

Plateforme dalle béton

ETAPE 2 : POSE DU TAPIS DE SOL

ETAPE 3 : POSE DE LA CITERNE

ETAPE 4 : MONTAGE DES EQUIPEMENTS

ETAPE 5 : POSE DU LINER

ETAPE 6 : REMPLISSAGE

ETAPE 7 : POSE DE LA COUVERTURE

ETAPE 5

POSE DU LINER

Il est fortement conseillé de mettre à l'intérieur, le long des tôles du bas, un petit bourrelet de sable afin d'éviter que le liner ne se glisse sous les tôles lors du remplissage.

Porter des chaussures qui ne risquent pas d'endommager le liner.
Ne pas fumer pendant l'installation du liner.
Manipuler le liner avec grand soin.

Ne jamais poser le liner à des températures inférieures à 7°C.

(1) Posez le **joint caoutchouc de protection** sur le bord haut de la dernière tôle.

(2) Déroulez le liner et dépliez-le.

La soudure entre le fond et le côté du liner doit être bien ajustée sur le bord intérieur de la citerne,
le liner doit être correctement tendu sur le fond.

Hissez le liner sur le haut de la citerne et remborder le vers l'extérieur de la citerne, le fourreau avec le câble de serrage doit être **installé dans la troisième onde creuse de l'extérieur** de la citerne.

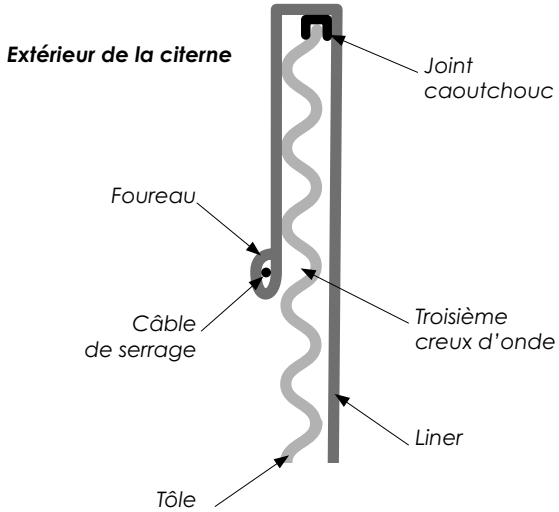

SOMMAIRE

INFORMATIONS IMPORTANTES

AVANT PROPOS

ETAPE 1 : PREPARATION DE LA PLATEFORME

Plateforme ceinture béton

Plateforme dalle béton

ETAPE 2 : POSE DU TAPIS DE SOL

ETAPE 3 : POSE DE LA CITERNE

ETAPE 4 : MONTAGE DES EQUIPEMENTS

ETAPE 5 : POSE DU LINER

ETAPE 6 : REMPLISSAGE

ETAPE 7 : POSE DE LA COUVERTURE

Utilisez des serre-joints afin de **maintenir le liner sur le haut de la réserve** durant la pose.

Serrez les serre-joints avec précaution pour ne pas endommager le liner, **intercalez une protection entre les becs** des serre joints et le liner (cale en bois, cartons …).

Serrez le câble modérément pour maintenir le liner sur le haut de la citerne sans le déformer.

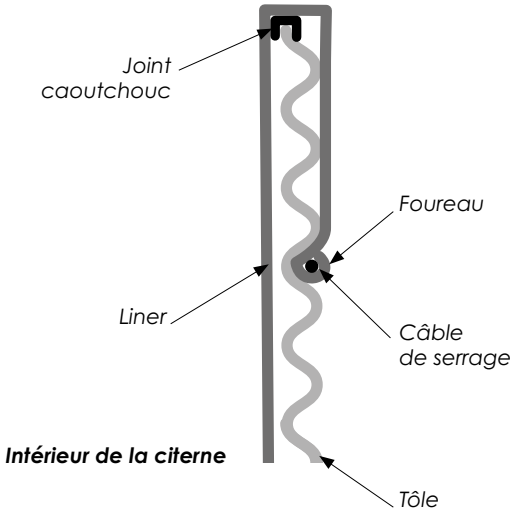

Une fois le liner correctement mis en place, vous devez finaliser la pose de la bride intérieure du trop-plein, de la vanne de remplissage/vidange ou de la vidange par le fond de la citerne (voir étapes de pose pages suivantes).

(3) POSE DES EQUIPEMENTS (suite)

A l'intérieur de la citerne, pré-percer le liner avec un tournevis cruciforme sur les 8 points de fixation du bloc bride inox.

Positionner les 8 vis une première fois afin d'élargir les trous dans le liner.

Découper soigneusement le liner en suivant la forme du tube intérieur.

Retirer les vis, appliquer un boudin de silicone spécial étanchéité avant la pose du bloc bride.

Pour remplissage et trop plein DN50 ou DN100 en partie haute.
Ajouter les rondelles et fixer la bride libre ou le bloc bride en effectuant un serrage en croix, amener chaque vis au blocage sans forcer.

Pour vanne de vidange DN50 ou DN100.
Fixer le bloc bride et la crépine en effectuant un serrage en croix, amener chaque vis au blocage sans forcer.

SOMMAIRE

INFORMATIONS IMPORTANTES

AVANT PROPOS

ETAPE 1 : PREPARATION DE LA PLATEFORME

Plateforme ceinture béton

Plateforme dalle béton

ETAPE 2 : POSE DU TAPIS DE SOL

ETAPE 3 : POSE DE LA CITERNE

ETAPE 4 : MONTAGE DES EQUIPEMENTS

ETAPE 5 : POSE DU LINER

ETAPE 6 : REMPLISSAGE

ETAPE 7 : POSE DE LA COUVERTURE

Je ne suis pas concerné,
étape suivante

(4) POSE DE LA VIDANGE PAR LE FOND (suite)

SOMMAIRE

INFORMATIONS IMPORTANTES

AVANT PROPOS

ETAPE 1 : PREPARATION DE LA PLATEFORME

Plateforme ceinture béton

Plateforme dalle béton

ETAPE 2 : POSE DU TAPIS DE SOL

ETAPE 3 : POSE DE LA CITERNE

ETAPE 4 : MONTAGE DES EQUIPEMENTS

ETAPE 5 : POSE DU LINER

ETAPE 6 : REMPLISSAGE

ETAPE 7 : POSE DE LA COUVERTURE

Mettre le liner en place dans la cuve (voir pose liner 24).
Pré-percer le liner avec un tournevis cruciforme sur 1 point de fixation du plat inox et placer 1 vis.

Pré-percer un deuxième trou à l'opposer du premier, placer une vis. Pré-percer les autres trous.

Positionner toutes les vis, découper soigneusement le liner en suivant la forme du tube intérieur .

Retirer les vis, appliquer un boudin de silicone spécial étanchéite avant la pose du bloc bride.

Ajouter les rondelles et fixer le bloc bride en effectuant un serrage en croix. Amener chaque vis au blocage sans forcer.

Visser la crépine avec du téflon.

SOMMAIRE

INFORMATIONS IMPORTANTES

AVANT PROPOS

ETAPE 1 : PREPARATION DE LA PLATEFORME

Plateforme ceinture béton

Plateforme dalle béton

ETAPE 2 : POSE DU TAPIS DE SOL

ETAPE 3 : POSE DE LA CITERNE

ETAPE 4 : MONTAGE DES EQUIPEMENTS

ETAPE 5 : POSE DU LINER

ETAPE 6 : REMPLISSAGE

ETAPE 7 : POSE DE LA COUVERTURE

Vue d'ensemble du raccordement de la vidange par le fond

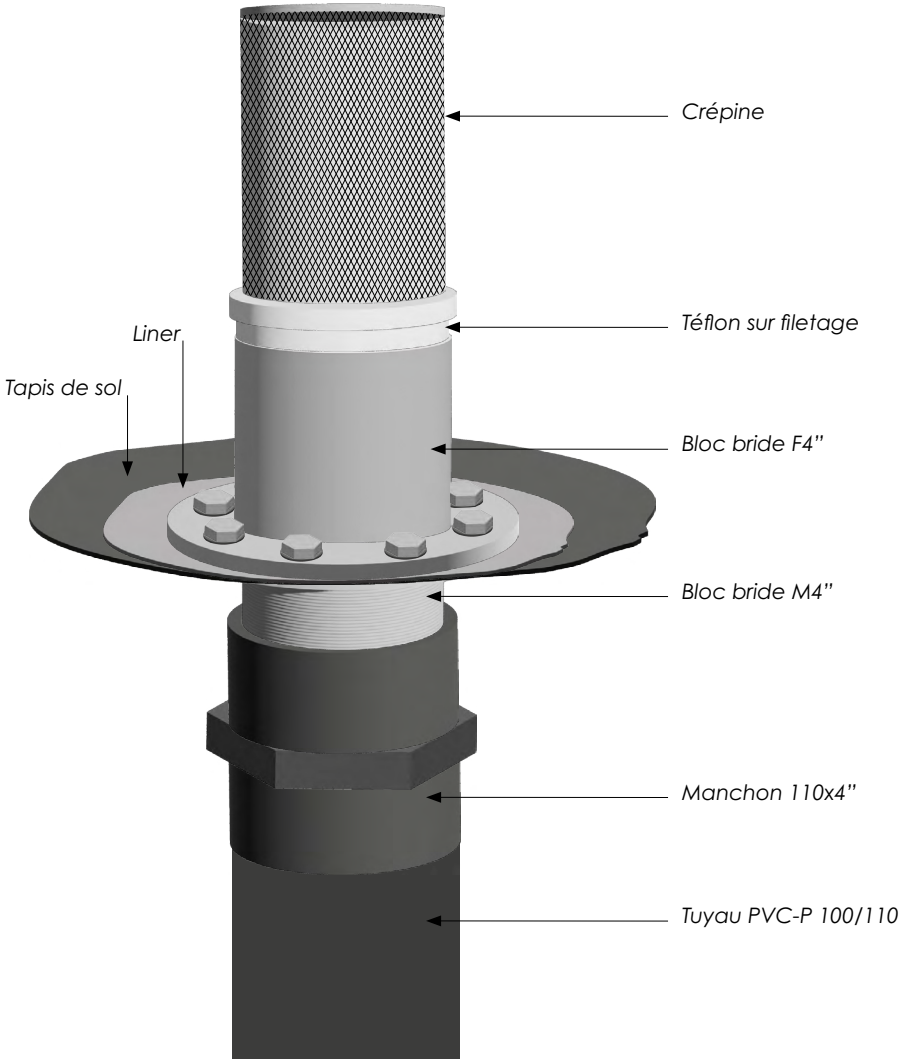

Etape suivante
REMPLISSAGE DE LA CITERNE

ETAPE 6

REMPLISSAGE DE LA CITERNE

SOMMAIRE

INFORMATIONS IMPORTANTES

AVANT PROPOS

ETAPE 1 : PREPARATION DE LA PLATEFORME

Plateforme ceinture béton

Plateforme dalle béton

ETAPE 2 : POSE DU TAPIS DE SOL

ETAPE 3 : POSE DE LA CITERNE

ETAPE 4 : MONTAGE DES EQUIPEMENTS

ETAPE 5 : POSE DU LINER

ETAPE 6 : REMPLISSAGE

ETAPE 7 : POSE DE LA COUVERTURE

Afin de remplir votre citerne, 2 possibilités s'offrent à vous.

(1) REMPLISSAGE PAR GRAVITE

Reliez votre descente de gouttière à votre citerne.
Remplissez la citerne.

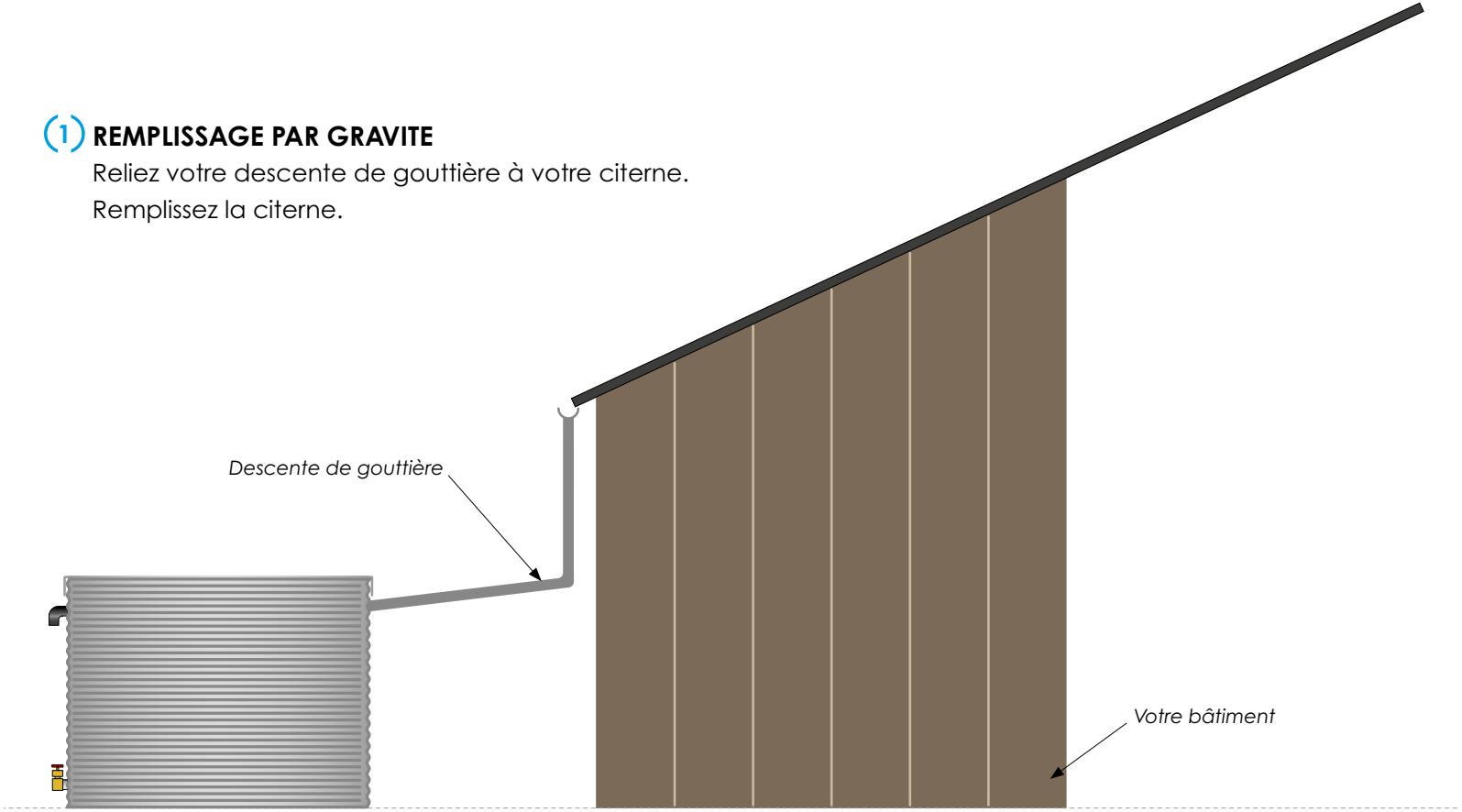

SOMMAIRE

INFORMATIONS IMPORTANTES

AVANT PROPOS

ETAPE 1 : PREPARATION DE LA PLATEFORME

Plateforme ceinture béton

Plateforme dalle béton

ETAPE 2 : POSE DU TAPIS DE SOL

ETAPE 3 : POSE DE LA CITERNE

ETAPE 4 : MONTAGE DES EQUIPEMENTS

ETAPE 5 : POSE DU LINER

ETAPE 6 : REMPLISSAGE

ETAPE 7 : POSE DE LA COUVERTURE

(2) REMPLISSAGE PAR RELEVAGE

A l'aide du coude de remplissage, installez une colonne fixe reliée à votre pompre de relevage.
Remplissez la citerne jusqu'au débordement par le coude du trop-plein.

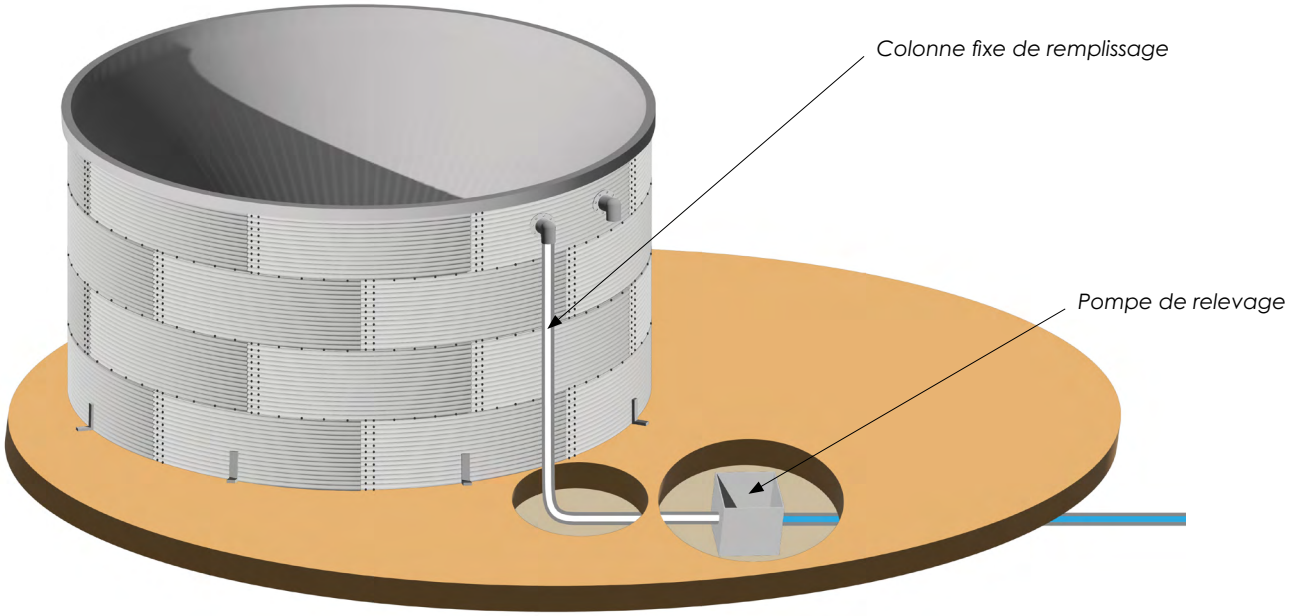

Etape suivante
POSE DE LA COUVERTURE

ETAPE 7

POSE DE LA COUVERTURE

SOMMAIRE

INFORMATIONS IMPORTANTES

AVANT PROPOS

ETAPE 1 : PREPARATION DE LA PLATEFORME

Plateforme ceinture béton

Plateforme dalle béton

ETAPE 2 : POSE DU TAPIS DE SOL

ETAPE 3 : POSE DE LA CITERNE

ETAPE 4 : MONTAGE DES EQUIPEMENTS

ETAPE 5 : POSE DU LINER

ETAPE 6 : REMPLISSAGE

ETAPE 7 : POSE DE LA COUVERTURE

(1) Posez la couverture sur votre citerne et ajustez-la de façon à ce que les bords soient bien arrondis et que le débord de la couverture soit égal tout autour de la citerne.

(2) Sur les tiges filletés de la première ondulation de la dernière virole, ajoutez sans serrer, une rondelle bombée et un écrou.

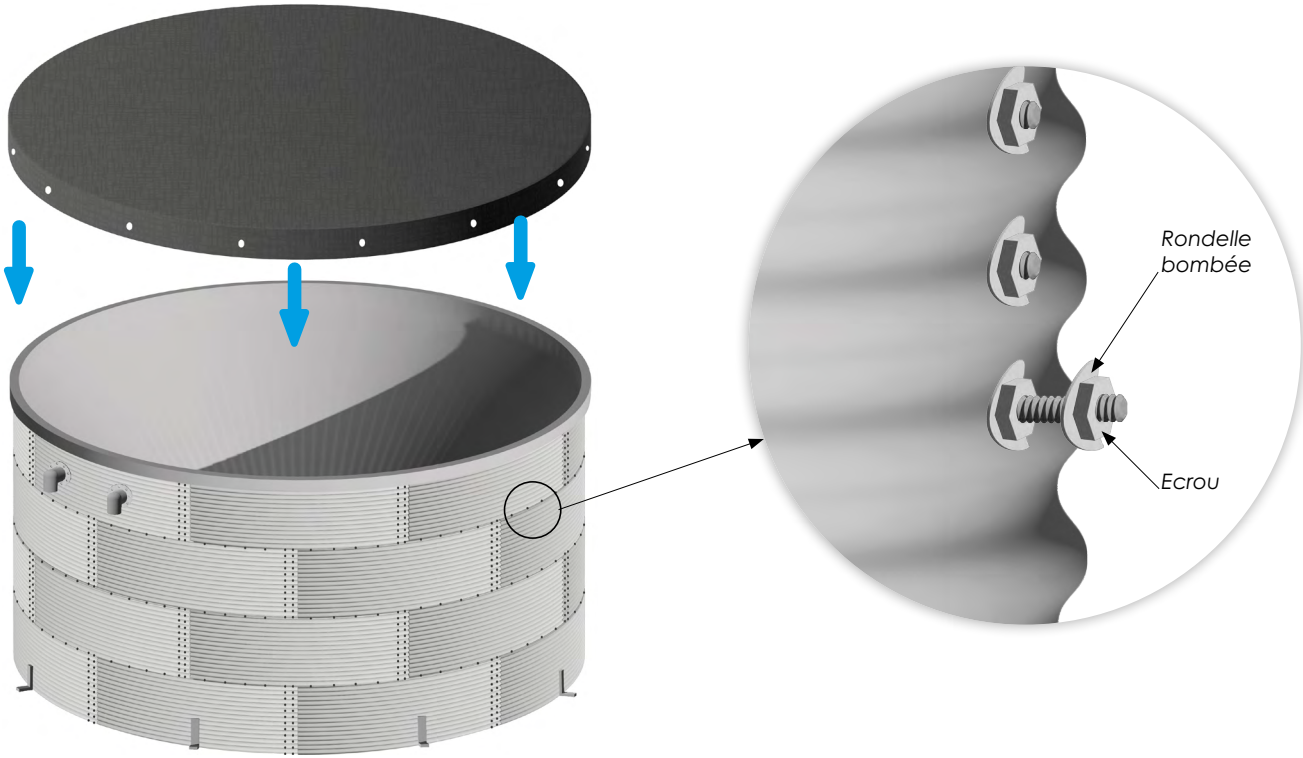

SOMMAIRE

INFORMATIONS IMPORTANTES

AVANT PROPOS

ETAPE 1 : PREPARATION DE LA PLATEFORME

Plateforme ceinture béton

Plateforme dalle béton

ETAPE 2 : POSE DU TAPIS DE SOL

ETAPE 3 : POSE DE LA CITERNE

ETAPE 4 : MONTAGE DES EQUIPEMENTS

ETAPE 5 : POSE DU LINER

ETAPE 6 : REMPLISSAGE

ETAPE 7 : POSE DE LA COUVERTURE

(3) Passez d'abord le crochet avec le tendeur dans l'œillet de couverture.

(4) Tirez sur le tendeur jusqu'à la tige filleté et passez-le avant la rondelle bombée ajoutée précédement.

(5) Pour un maintien optimal de la couverture sur votre citerne, la pose en croix des tendeurs est préconisée. Pour cela, répétez l'opération **4** avec tous les tendeurs.

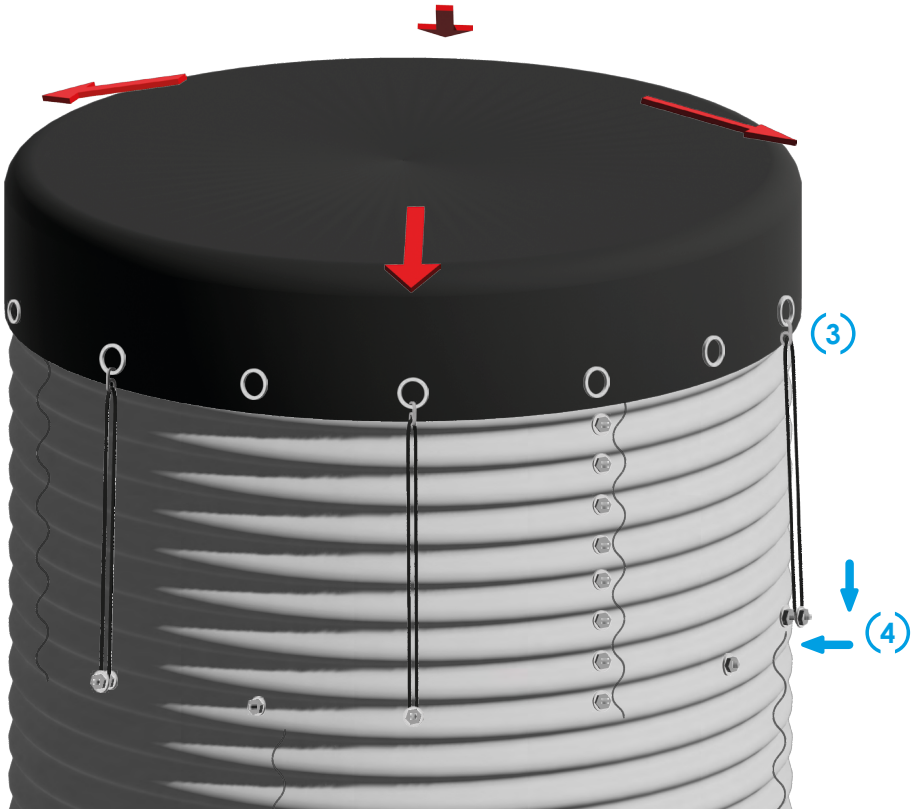

abeko

STOCKAGE EAU

abeko

votre fabricant référence de confiance

fabriqué en VENDEE TERRITOIRE D'INDUSTRIES

La FRENCH FAB

inpi INSTITUT NATIONAL DE LA PROPRIÉTÉ INDUSTRIELLE

ZA Eraudière
11 rue Florence Arthaud
85170 Dompierre sur yon

Tél. 02 51 47 38 91

abeko@sarl-abeko.fr

En savoir plus

abeko.fr

cliquez ici !

Notre boutique en ligne

citernesouplepascher.fr

cliquez ici !